Пропорциональный регулятор высокого давления

QKL-B4H

Функции

- Компактный
- Высокая точность
- Высокая чувствительность
- Широкий диапазон давления

Промышленное применение

- Лазерный резак
- Тестер утечки
- Контроль натяжения
- Формовочная машина для ПЭТ-бутылок
- Многоступенчатый контроль давления

Описание продукта

Эта серия представляет собой полную сервосистему с замкнутым контуром, состоящую из двух электромагнитных клапанов, внутреннего датчика давления и электронного управления. На основе аналогового сигнала давление контролируется двумя электромагнитными клапанами для поддержания точного давления; один клапан работает как впускной, другой - как выпускной. Выходное давление измеряется внутренним или внешним датчиком давления с обратной связью, который подает сигнал обратной связи на электронные органы управления. Регулятор подходит для отраслей, требующих точных изменений давления в любое время и контроля значений давления.

Доступен с 3 вариантами входного сигнала: 0–10 В пост. тока, 4–20 мА или RS485 Modbus. Сигнал монитора можно выбрать в диапазоне 0–10 В или 4–20 мА. Наша специальная конструкция предлагает электронный регулятор давления с высоким давлением и высокой пропускной способностью в цельном корпусе.

Все наши продукты имеют сертификацию CE, SGS, RoHS с системой качества ISO13485.

Пропорциональный регулятор высокого давления

QKL-B4H

Характеристики

Тип	B4H-P18(261psi)	B4H-P60(870psi)	B4H-P70(1015psi)
Входной сигнал	0-10V / 4-20mA / RS485		
Выходной диапазон	0-18bar (260 psi)	0-60bar (870 psi)	0-70bar(1015 psi)
Максимальное давление подачи	20bar (290 psi)	65bar (942 psi)	74bar(1073 psi)
Выход монитора	0-10V / 4-20mA		
Поставлять	DC24V (≦14W)		
Ответ	4S		
Середина	Чистый сжатый воздух или с фильтром 5 мкм		
Повторяемость	±0.1% F.S.	±0.3% F.S.	±0.3% F.S.
Гистерезис	±0.3% F.S.	±0.3% F.S.	±0.3% F.S.
Линейность	±0.1% F.S.	±0.1% F.S.	±0.1% F.S.
Точность	±0.2% F.S.	±0.3% F.S.	±0.3% F.S.
Чувствительный	0.1bar	0.5bar	0.5bar
Скорость потока	80L/min @ 60bar	150L/min @ 60bar	180L/min @ 70bar
Темп. Диапазон (рабочий)	-196 ~ 70 ^{0}C (-320 ~ -158 ^{0}F)		
Размер порта	1/8"PT		
Материал коллектора	Алюминий		
Электрическое подключение	M12 Соединитель (2m)		
Защита от проникновения	IP 65		
Масса	800 g		

Код заказа

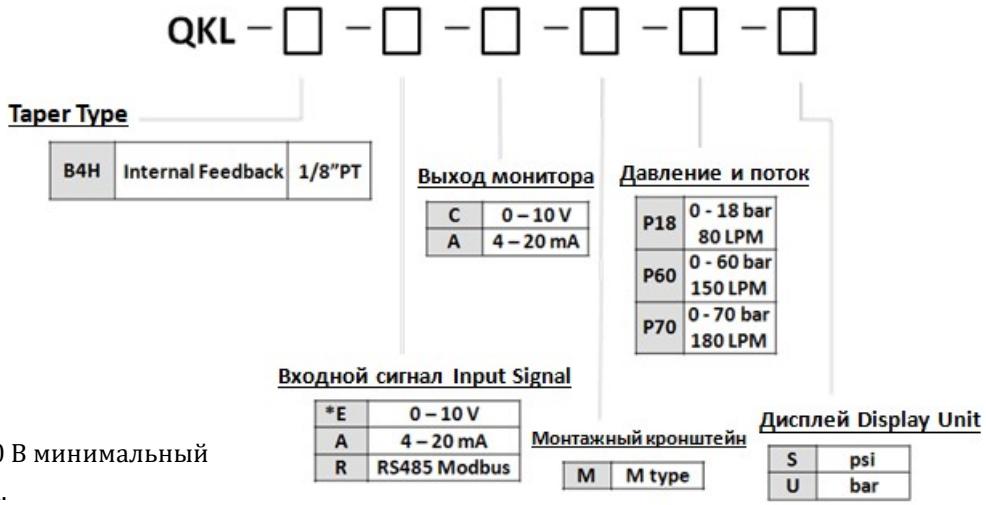

*Для типа командного сигнала 0–10 В минимальный управляющий ток составляет 50 мА.

Пропорциональный регулятор высокого давления

QKL-B4H

Габаритный размер

◆ QKL-B4H

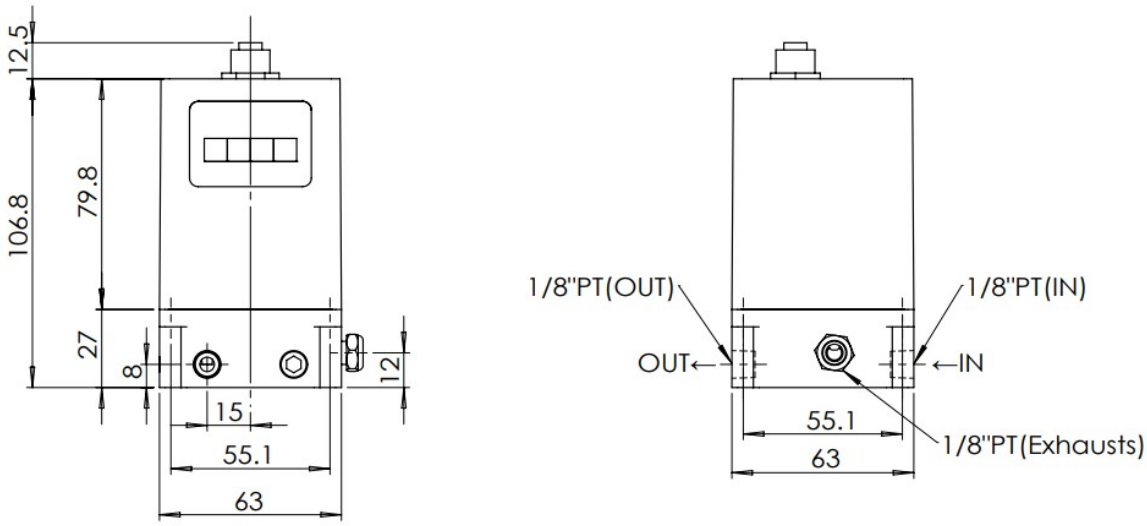

◆ Кронштейн типа M

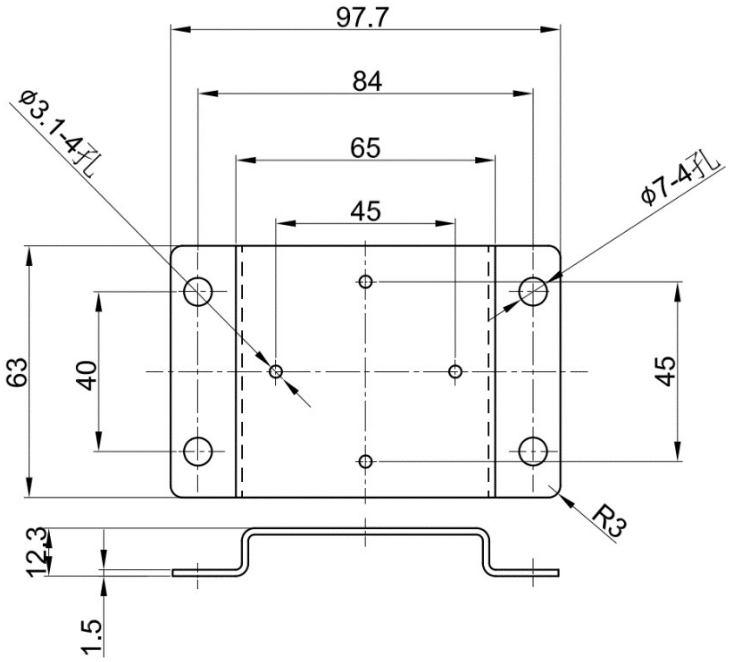

Пропорциональный регулятор высокого давления

QKL-B4H

Описание проводки

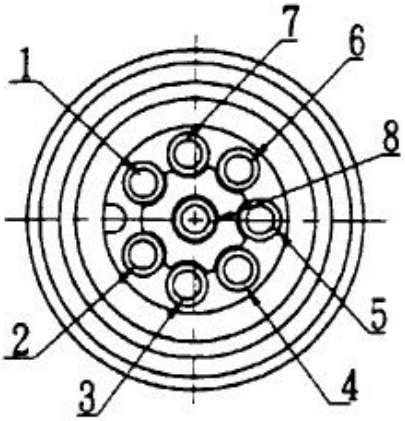

No.	Цвет	Функция
1	Синий	Питание 24 В постоянного тока (-) Выходной монитор (-)
2	Коричневый	Питание 24 В постоянного тока (+)
3	Черный	Выход монитора (+)
4	Белый	0-10 В Команда (+) Команда 4-20 мА (+)
5	Серый	RS485(D-)
6	-	-
7	пурпурный	Команда (-)
8	Красный	RS485(D+)

Схема подключения показывает вид сверху

Предупреждение: Не поворачивайте соединительный разъем при подключении, чтобы не повредить внутренний датчик.

Пропорциональный регулятор высокого давления

QKL-B4H

Меры предосторожности в отношении продукта

Монтаж

Клапан может быть установлен в любом положении. Для контроля очень низкого давления лучше всего работает при вертикальном монтаже.

И Обеспечьте минимальный объем закрытого конца 40с.с. чтобы обеспечить нормальное функционирование.

Подготовка перед прокладкой труб

Перед подсоединением трубопровода его следует тщательно продуть воздухом (продуть) или промыть, чтобы удалить из трубы стружку, смазочно-охлаждающую жидкость и другой мусор.

Обертывание герметизирующей лентой

При свинчивании труб, фитингов и т. д. следите за тем, чтобы внутрь трубопровода не попала стружка с трубной резьбы и уплотнительного материала. При использовании герметизирующей ленты оставьте открытыми 1,5–2 ребра резьбы на концах резьбы.

Рабочая среда

1. Не работайте в местах с атмосферой агрессивных газов, химикатов, морской воды или там, где возможен контакт с ними.

2. В местах, где тело подвергается воздействию воды, пара, пыли и т. д., существует вероятность того, что влага или пыль могут попасть в тело через порт EXH, порт EXH соленоидного клапана и/или порт EXH встроенного регулятора, тем самым вызывая проблемы.

3. В местах, подверженных воздействию прямых солнечных лучей, предусмотрите защитное покрытие и т. д.

4. В местах вблизи источников тепла блокируйте любое излучаемое тепло.

5. Примите соответствующие защитные меры в местах, где есть контакт с каплями воды, маслом или сварочными брызгами и т. д.

Пропорциональный регулятор высокого давления

QKL-B4H

Подача воздуха

1. В качестве жидкости можно использовать сжатый воздух, азот, кислород или аргон.

2. Не используйте сжатый воздух, который содержит химические вещества, синтетические масла, содержащие органические растворители, соли, коррозионно-активные газы и т. д., поскольку это может привести к повреждению или неисправности.

3. Если в качестве жидкости используется кислород, это может привести к серьезным и непредвиденным рискам. Тем не менее, можно управлять и контролировать риск опасностей и экономических потерь. Для безопасного использования изделия с ним должен обращаться только персонал, обладающий соответствующими знаниями, при поддержке специалиста соответствующей квалификации.

4. Газообразный кислород увеличивает склонность веществ к горению; Газообразный кислород может воспламениться от тепла трения и статического электричества. При воспламенении кислорода металл и материалы уплотнения сгорают. Поэтому тщательно промойте трубопровод и установите подходящий фильтр для предотвращения попадания в изделие посторонних предметов, таких как металлический порошок и пыль.

5. Примите меры безопасности, установив предохранительные устройства (например, цепь, которая останавливает подачу газообразного кислорода) для предотвращения возгорания и взрыва в случае отказа, принимая во внимание стандарты пожаробезопасности.

6. Поскольку на изделии есть несколько выпускных отверстий, подсоедините трубопровод для выпуска кислорода. Не загораживайте выпускное отверстие.

Гарантия

Гарантия на продукцию KaoLu Enterprise Co., Ltd. предоставляется первоначальному покупателю только в отношении дефектов материала или изготовления в течение 6 месяцев с даты изготовления. Объем ответственности KaoLu по данной гарантии ограничивается ремонтом или заменой неисправного устройства по выбору KaoLu. KaoLu не несет ответственности по данной гарантии в случае неправильной установки или фильтрации.